Схема складання

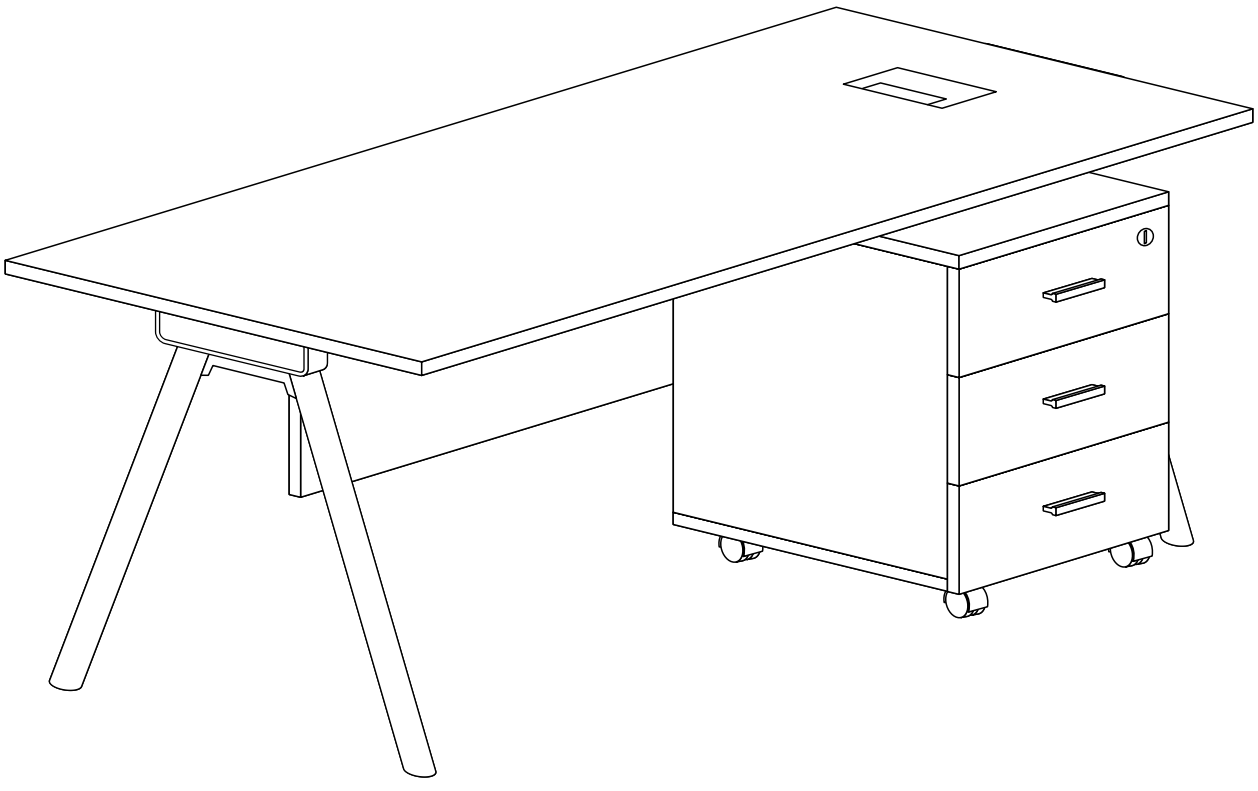

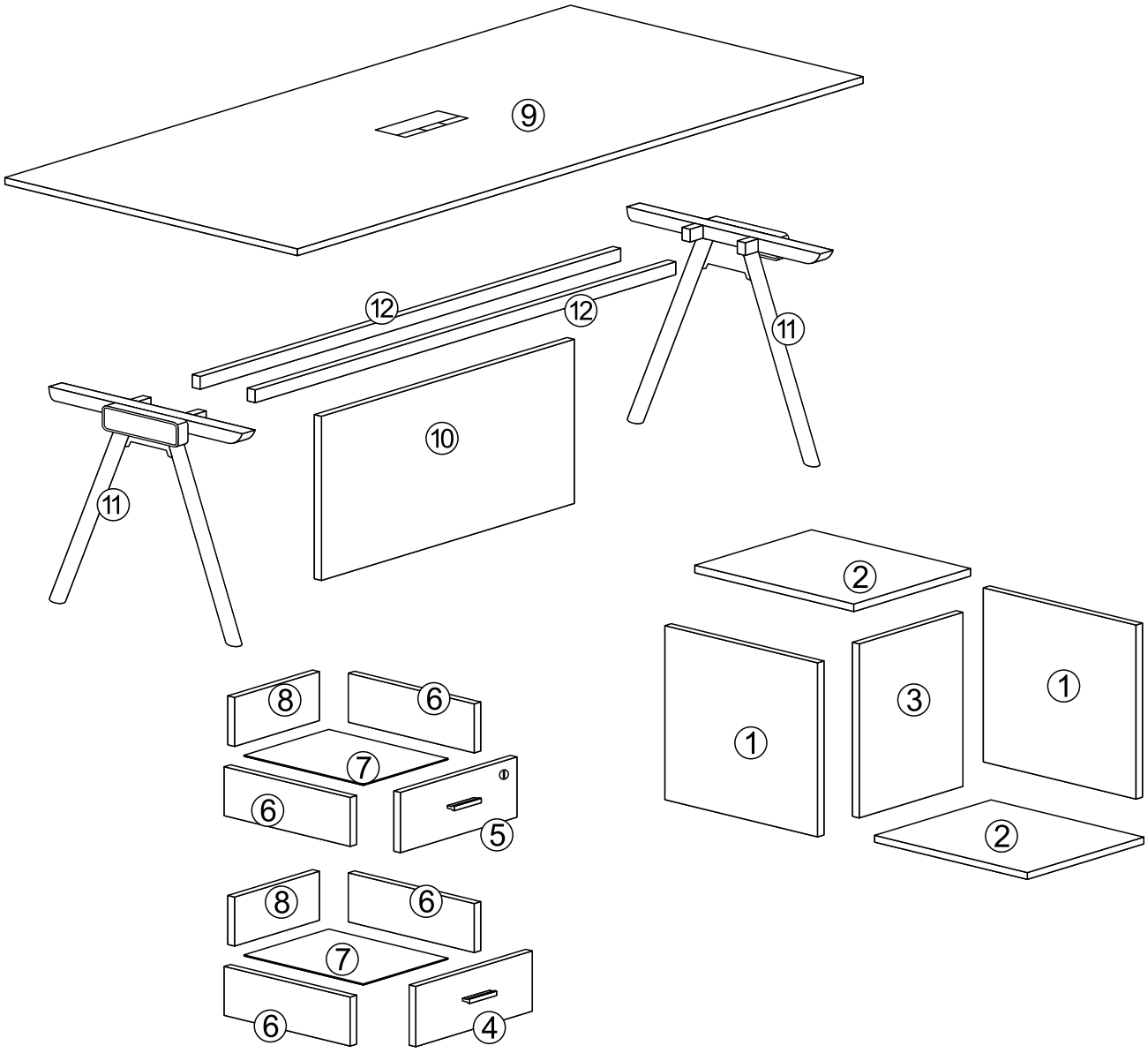

A X50	B X3	C X6	D X6	E X1	F X4
G X4	H X16	I X4	J X30	K X16	L X4

Порядок встановлення фурнітури А

Крок 1	Крок 2	Крок 3	Крок 4	Крок 5

1

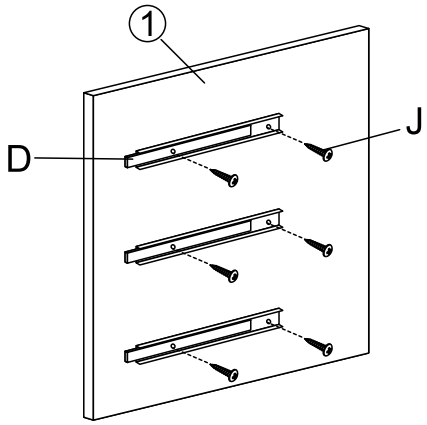

2

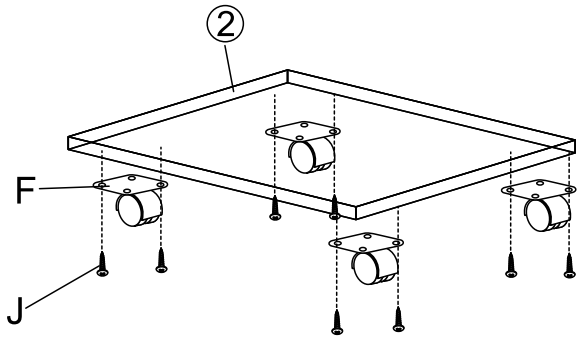

3

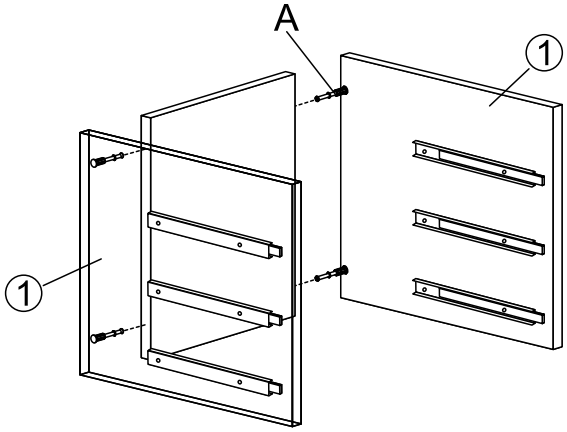

4

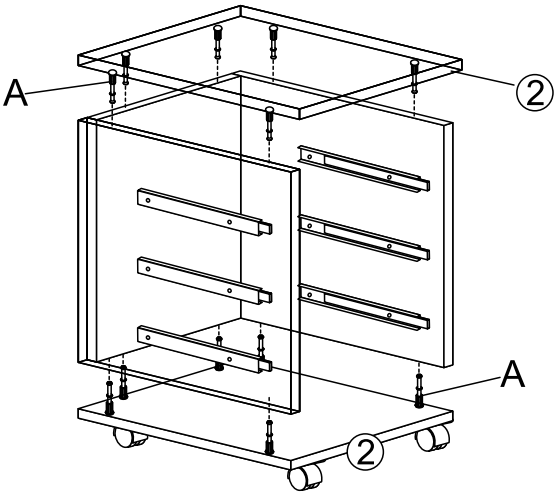

5

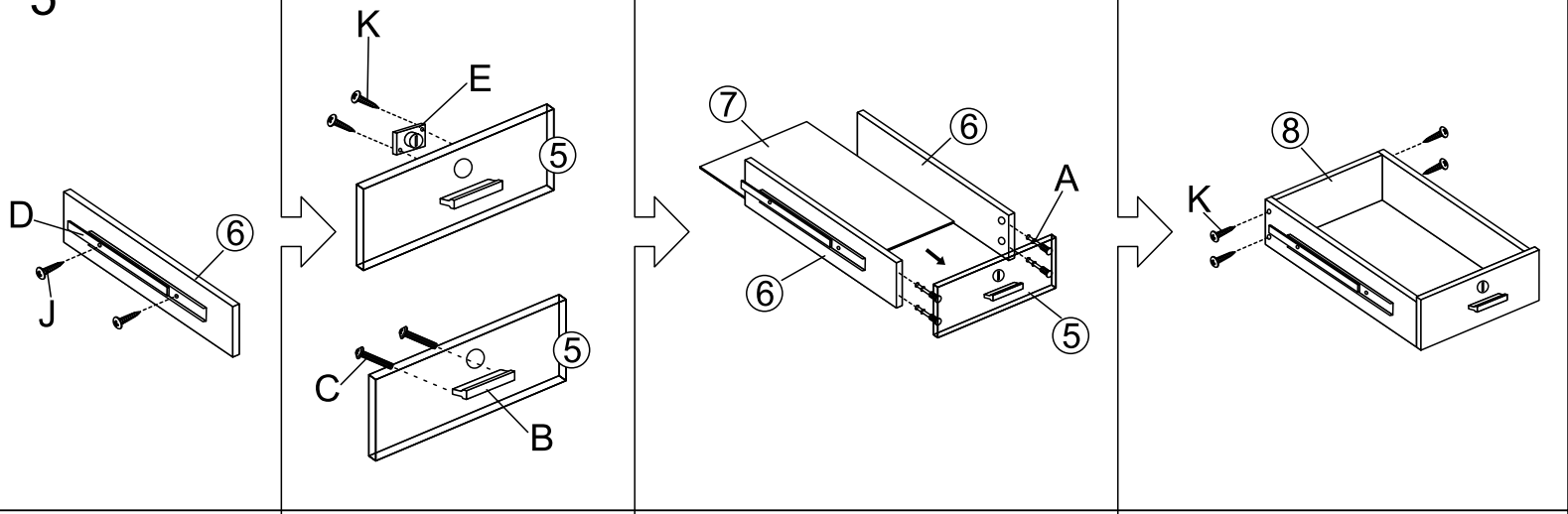

6

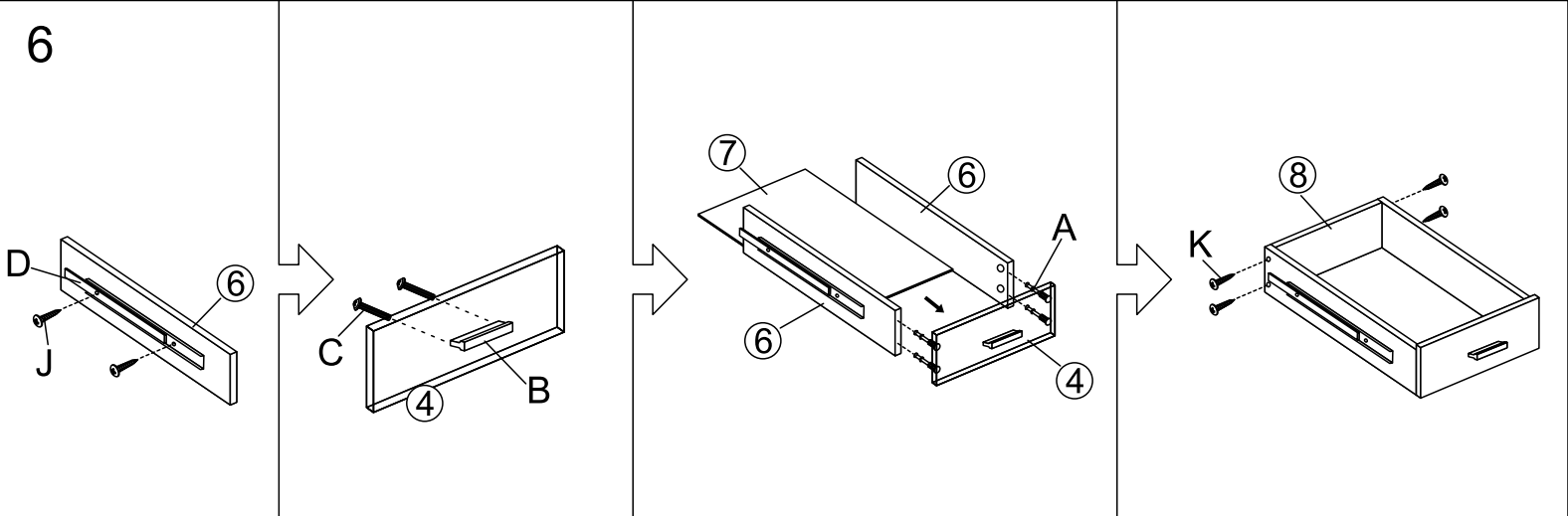

7

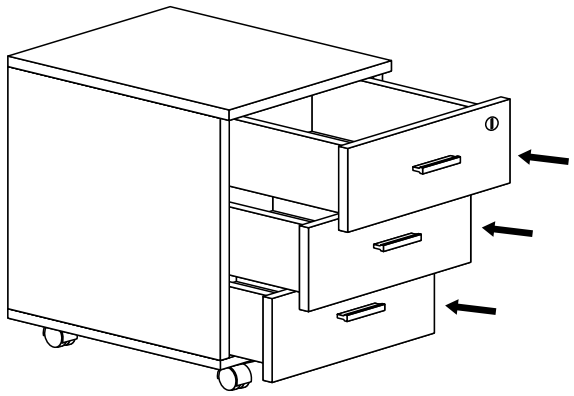

8

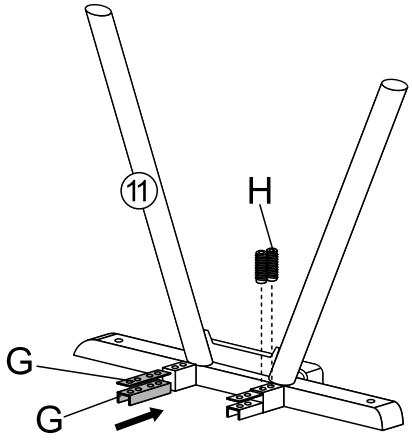

9

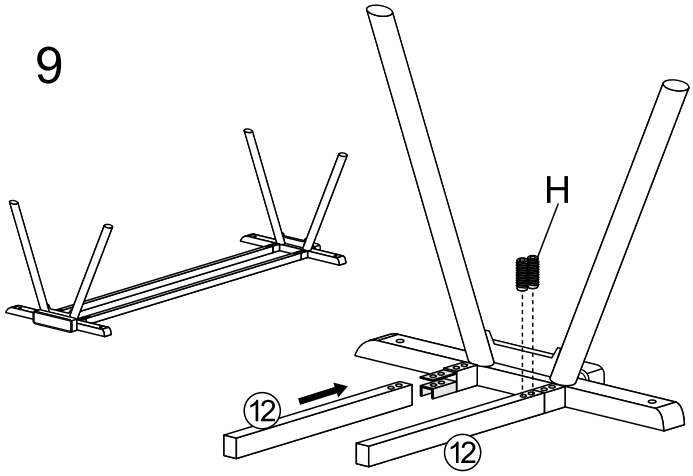

10

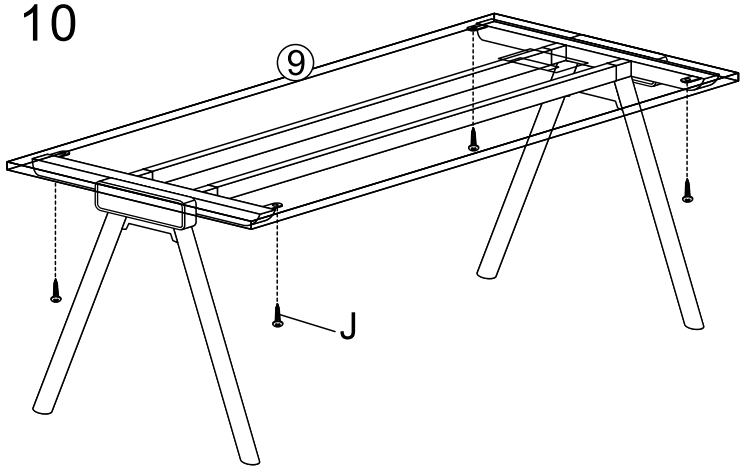

11

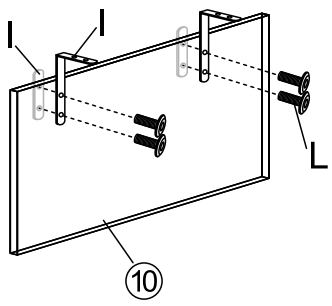

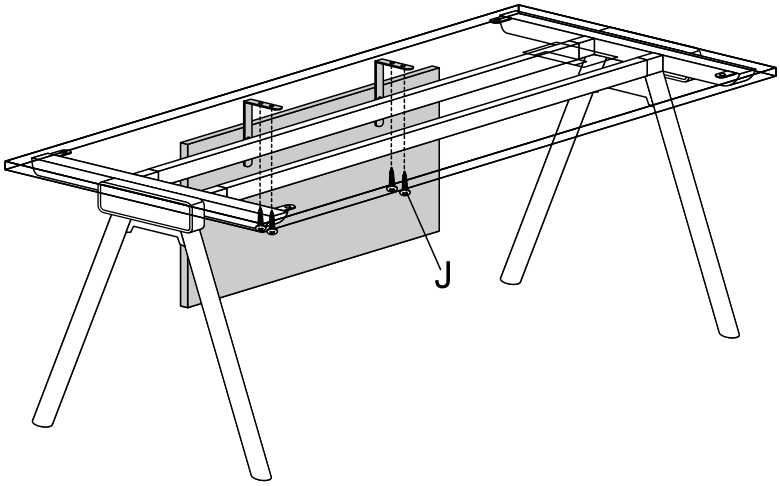

10

